Dane aktualne na dzień: 23-10-2026 00:33

Link do produktu: https://ecofido.pl/ferroli-breta-pellet-18-kw-kominek-na-pellet-p-11.html

FERROLI Breta Pellet 18 kW kominek na pellet

Cena	**9 299,00 zł**
Dostępność	**Dostępny**
Numer katalogowy	**FERROLI_BRETA_PELLET_18KW**

Opis produktu

Kominek na pellet FERROLI Breta Pellet - stylowe i ekologiczne ogrzewanie Twojego domu!

Termokominek **Breta Pellet** został przystosowany do spalania ekologicznego paliwa jakim jest pellet. Urządzenie cechuje się wysoką sprawnością, a jego działanie jest **w pełni automatyczne** - rozpalanie i praca odbywa się przy pomocy nowoczesnego elektronicznego regulatora. Kominek mimo małych gabarytów, posiada pojemny zbiornik na pellet. Praktycznym rozwiązaniem jest też wbudowany płaszcz wodny, dzięki czemu piecyk Breta może być źródłem ogrzewania w instalacji CO i CWU. Jednocześnie może też działać jak klasyczny kominek, dzięki czemu można go zainstalować wolnostojąco w pomieszczeniu mieszkalnym.

Breta Pellet 18 kW

□□Moc kominka: 18 kW □□

□□Sprawność urządzenia: > 94% □□

Klasa: ECODESIGN

Czym jest pellet spalany w kominkach Breta?

Pellet to granulat produkowany z trociny drzewnej, który jest coraz popularniejszym odnawialnym źródłem energii stosowanym w urządzeniach grzewczych typu kominki czy kotły. **Pellet jest ekologiczny, ponieważ w żaden sposób nie zanieczyszcza środowiska.** Bilans CO2 powstającego w procesie spalania jest równy zero, w przeciwieństwie do węgla, ropy czy gazu.

Jakie są najważniejsze zalety kominków Breta?

- **Atrakcyjna cena**
- **Oszczędne i ekologiczne źródło ciepła**
- **Urządzenie spełnia restrykcyjne wymogi emisji zanieczyszczeń ECODESIGN**
- **Możliwość instalacji w pomieszczeniu mieszkalnym** (urządzenie nie wymaga pomieszczenia technicznego)
- Wbudowany płaszcz wodny
- Automatyka nowej generacji z panelem wyposażonym w wyświetlacz LCD kontrolująca pracę urządzenia oraz instalacji c.o. i c.w.u.
- Automatyczne rozpalanie i sterowaniem spalaniem
- Samoczyszczący się palnik pelletowy z modulowaną mocą
- **Możliwość regulacji urządzenia przez urządzenia mobilne** (system sterowania CONNECT SMART WIFI - opcja za dopłatą)
- Możliwość podłączenia dodatkowego regulatora temperatury pomieszczenia (sterownik FER - opcja za dopłatą)
- Możliwość podłączenia zasobnika c.w.u.
- Pojemny zintegrowany zbiornik na pellet
- Krócieć powrotu układu c.w.u. (1" gwint wewnętrzny) z możliwością zamontowania pompy ładującej wężownicę zasobnika
- Bogate wyposażenie kominka: pompa obiegowa, naczynie przeponowe, zawór bezpieczeństwa, termostat, wyjmowany pojemnik na popiół
- **5 lat gwarancji**

Jakie są opcje wyposażenia dodatkowego kominka Breta?

Do sterowania kominkiem za pomocą urządzeń mobilnych potrzebny jest zdalny system sterowania WIFI o nazwie CONNECT SMART.

Aby regulować temperaturę pomieszczenia potrzebny jest programowalny termostat pokojowy on-off FER.

Dedykowane czujniki i zawory ułatwiają zamontowanie kominka w instalacji.

Wymiary i dane techniczne kominków Breta:

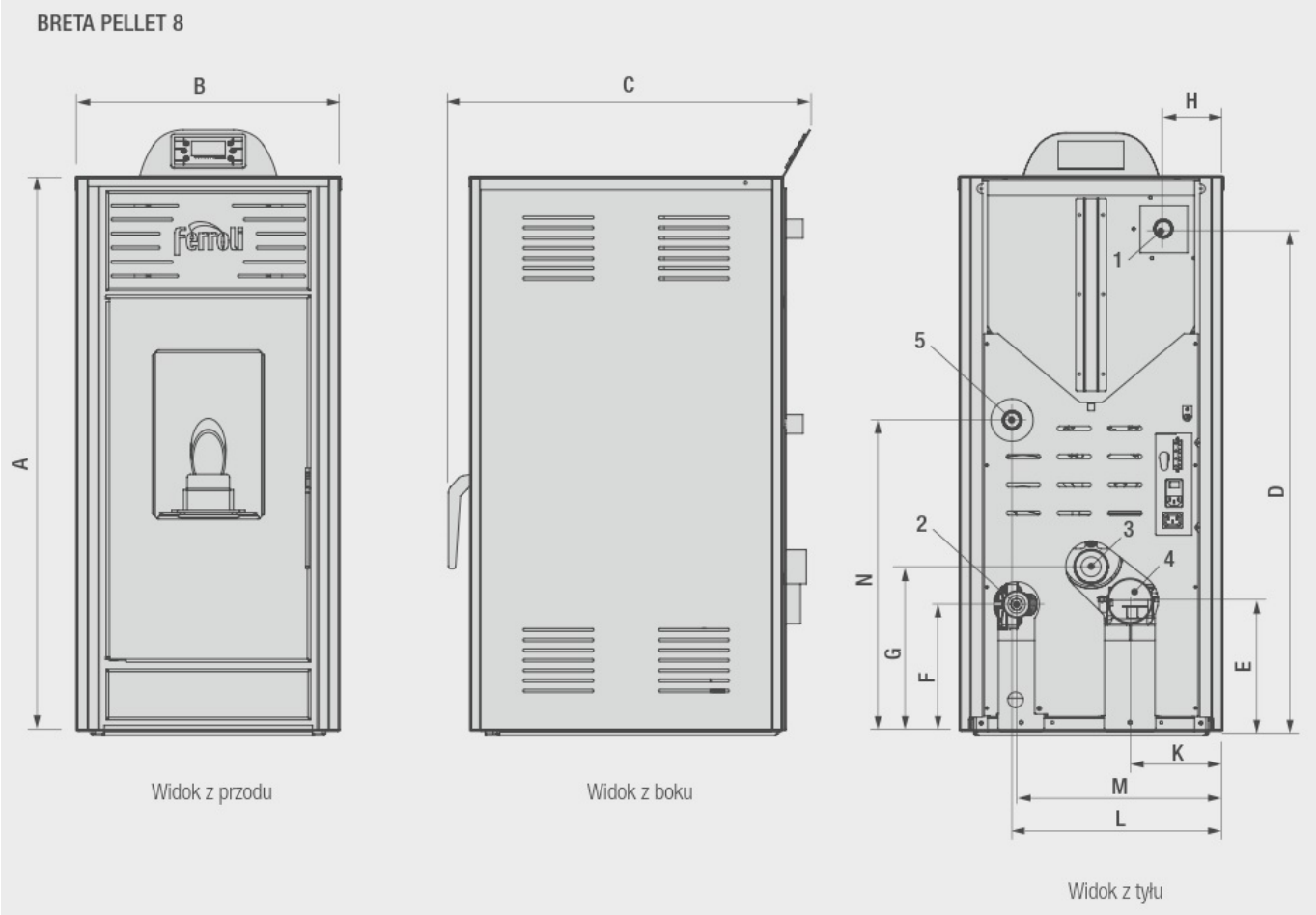
BRETA PELLET 8
B
C
H
A
D
N
G
F
E
K
M
L
1
2
3
4
5
Widok z przodu
Widok z boku
Widok z tyłu

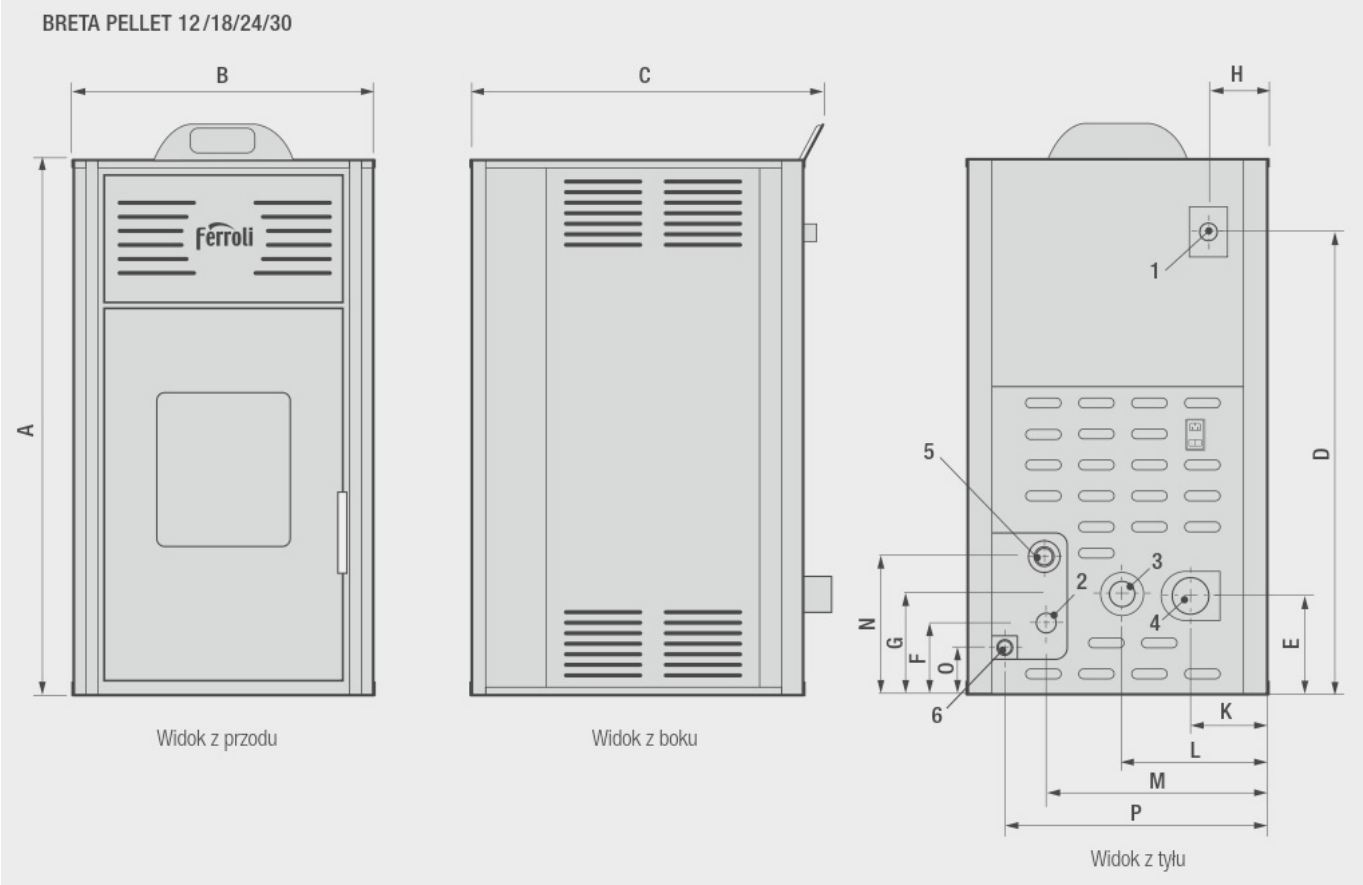

1 – Zasilanie c.o. Ø 1" gwint zewn.
2 – Powrót c.o. Ø 1" gwint zewn.
3 – Doprowadzenie powietrza: BRETA PELET 8: Ø 60 mm, BRETA PELET 12-30: Ø 50 mm
4 – Odprowadzenie spalin Ø 80 mm
5 – Powrót zasobnika c.w.u. Ø 1" gwint wewn.
6 – Zawór bezpieczeństwa Ø ¾"

Model	8	12	18	24	30
A (mm)	990	901	960	1050	1100
B (mm)	471	531	581	580	620
C (mm)	641	658	608	670	740
D (mm)	897	790	785	925	980
E (mm)	238	200	165	195	220
F (mm)	232	140	115	135	140
G (mm)	298	205	170	200	350
H (mm)	105	130	115	135	170
K (mm)	164	120	105	125	130
L (mm)	375	265	250	295	320
M (mm)	370	400	385	450	490
N (mm)	558	250	250	250	270
O (mm)	-	90	90	90	105
P (mm)	-	500	500	500	500

BRETA PELLET			8	12	18	24	30
Klasa efektywności energetycznej			A+	A+	A+	A+	A+
Spełnia kryteria ECODESIGN			Tak	Tak	Tak	Tak	Tak
Moc	Min.	kW	3,47	3,60	5,50	8,30	14,50
	Maks.	kW	8,07	12,00	18,00	24,00	28,70
Produkcja ciepła bezpośrednio	Min.	kW	0,22	0,30	1,00	1,40	2,30
	Maks.	kW	0,65	1,40	2,00	2,40	2,80

do otoczenia urządzenia							
Moc płaszcza wodnego	Min. Maks.	kW kW	3,25 7,43	3,30 10,60	4,50 16,00	6,70 21,60	12,2 25,9
Sprawność		%	> 96	> 95	> 94	> 94	> 91
Kubatura ogrzewanych pomieszczeń	Maks.	m³	200	250	350	500	600
Doprowadzenie powietrza Odprowadzenie spalin	Średnica Ø Średnica Ø	mm mm	60 80	48 80	48 80	48 80	48 80
Ciśnienie robocze	Min. Maks.	bar bar	0,5 2	0,5 2	0,5 2	0,5 2	0,5 2
Przyłącza	Zasilanie c.o. Powrót c.o.	cal cal	1 1	1 1	1 1	1 1	1 1
Pojemność płaszcza wodnego		l	25	20	26	31	55
Robocza temperatura otoczenia	Min. Maks.	°C °C	5 40	5 40	5 40	5 40	5 40
Zużycie peletu przy stałej pracy	Min. Maks.	kg/h kg/h	0,7 1,6	0,7 2,4	1,3 4,1	1,7 5,1	2,1 6,1
Pobór mocy	Min. Maks.	W W	60 310	60 310	60 310	60 310	60 410
Zasilanie			1/N/PE ~230 V / 50 Hz				
Właściwa wielkość granulek peletu	Średnica Ø Długość	mm mm	do 8 35	do 8 35	do 8 35	do 8 35	do 8 35
Masa peletu w zasobniku	Maks.	kg	15	19	30	30	35
Wymiary	Wysokość Szerokość Głębokość	mm mm mm	1072 471 641	971 531 658	960 581 608	1050 580 670	1100 620 740
Masa termokominka bez wody		kg	149,2	165	175	192	209