Dane aktualne na dzień: 23-10-2026 02:53

Link do produktu: https://ecofido.pl/atmos-dc30sx-30-kw-piec-zgazowujacy-drewno-p-4.html

ATMOS DC30SX 30 kW piec zgazowujący drewno

Cena	**12 599,00 zł**
Dostępność	**Dostępny**
Numer katalogowy	**ATMOS_DC30SX**

Opis produktu

Kotły zgazowujące drewno ATMOS Dřevoplyn / Drewnogaz to idealne rozwiązanie do Twojej kotłowni!

Piec zgazowujący drewno **ATMOS DC30SX** posiada okrągłą górną komorę zasypową z tylnym doprowadzeniem wstępnie podgrzanego powietrza pierwotnego i wtórnego, dyszę zgazowującą, dolną komorę spalania z kształtką ceramiczną oraz wentylator wyciągowy. **W modelu z końcówką SX kanał spalin w kotle został doposażony w specjalne zawirowywacze, dzięki czemu może osiągnąć on wysoką sprawność i zakładaną moc.** W tylnym wylocie spalin znajduje się też regulator powietrza pierwotnego i wtórnego, a wbudowany miarkownik ciągu Honeywell sprawia, że piec może pracować ze zmniejszoną mocą nawet po wyłączeniu wentylatora wyciągowego. Palenisko kotła i komora spalania wykonane są z **wysokiej jakości blachy o grubości 6 mm**.

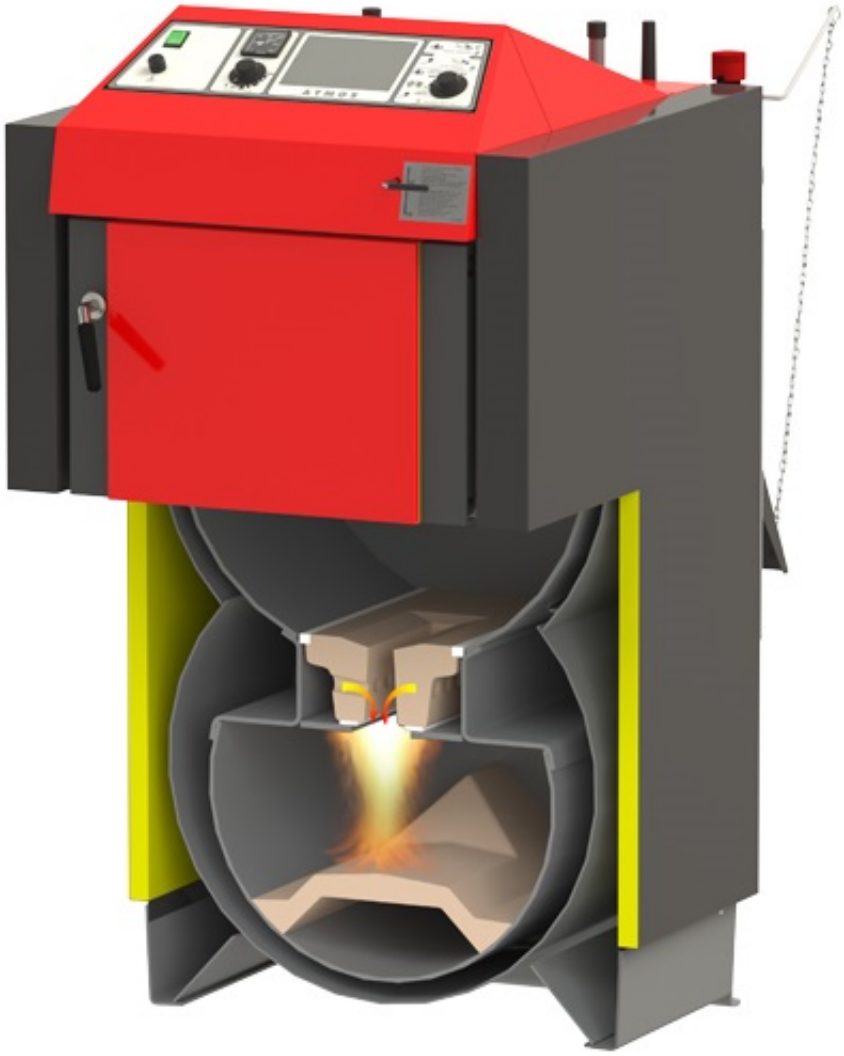

DC30SX

Moc kotła: 30 kW

Wydajność urządzenia: 89,9%

Klasa: 5 / ECODESIGN

Długość polan: 530 mm

Jaka jest zasada działania kotłów zgazowujących drewno ATMOS?

Zgazowywanie drewna jest procesem przemian tlenu, dwutlenku węgla oraz pary wodnej, co prowadzi do wytworzenia gazu syntezowego (drzewnego), na który składa się tlenek węgla, wodór i metan. Uzyskany w ten sposób gaz drzewny spala się w komorze ceramicznej urządzenia, co pozwala optymalnie wypalić wszystkie substancje. Za nadmuch i dostarczenie niezbędnej ilości powietrza odpowiada wentylator. Takie rozwiązanie umożliwia szybkie rozpalenie w piecu i wysoką jakość spalania już na samym początku rozruchu urządzenia. Dzięki procesowi zgazowywania temperatura płomienia dochodzi nawet do**1000 - 1200 °C**.

Kotły na drewno ATMOS są ekologiczne!

Dzięki zastosowaniu odwrotnego spalania oraz wyłożenia komory kotła ceramiką, producentowi ATMOS w zdecydowanej większości swoich urządzeń udało się osiągnąć najwyższe wymogi przyjazne dla środowiska naturalnego. Świadczy o tym stworzenie pieców zgodnych z europejską normą **PN EN 303-5 w klasie 5** oraz uzyskanie **certyfikatów ECODESIGN 2015/1189**. Wybierając produkty ATMOS można też uzyskać w Polsce **dotacje CZYSTE POWIETRZE**, ponieważ wiele kotłów na drewno ATMOS znajduje się na **rządowej liście ZUM**, co jest niezbędne do otrzymania dofinansowania.

Najważniejsze zalety kotłów zgazowujący ATMOS:

- Spalanie **dużych kawałków drewna**
- **Pojemna górna komora załadunkowa** = długi czas spalania
- **Sprawność urządzenia od 87 do 92 %** (w zależności od wybranego modelu kotła)
- Produkty spełniają **wysokie normy ekologiczne** i zaliczają się **do dotacji** w wielu krajach Europy
- **Wentylator wyciągowy** pozwala na usuwanie popiołu bez pyłu oraz minimalizuje wydzielanie się dymu w kotłowni
- Wbudowana w standardzie **pętla chłodząca przed przegrzaniem** ogranicza ryzyko uszkodzenia kotła
- **Automatyczne wyłączenie kotła po spaleniu opału** dzięki termostatowi spalinowemu
- Duża ceramiczna komora spalania pozwala na **wygodne usuwanie popiołu** (w przypadku drewna usuwa się go ok. raz w tygodniu)
- **Łatwość czyszczenia**, dzięki budowie kotła bez wymiennika rurowego
- **Małe gabaryty i waga urządzenia**
- Możliwość **wyboru otwierania drzwi** na lewą lub prawą stronę
- **Sprawdzona jakość i zadowolenie tysięcy użytkowników**

W jaki sposób reguluje się mocą kotłów ATMOS?

Mocą kotła reguluje się w sposób **elektromechaniczny**. Jednym z kluczowych elementów jest zawór powietrza sterowany **miarkownikiem ciągu FR 124**. Miarkownik ten automatycznie otwiera lub zamyka dopływ powietrza w zależności od ustawionej temperatury wody (80 – 90 °C). Poza regulacją mocy, miarkownik ciągu pomaga zabezpieczyć kocioł przed przegrzaniem oraz pozwala na szybkie rozpalenie i osiągnięcie wymaganej mocy przy pełnym otwarciu zaworu. Ponadto kotły wyposażone są w **termostat regulacyjny na panelu sterującym**, który steruje wentylatorem wyciągowym w zależności od ustawionej temperatury wody na wylocie (80 – 85 °C) oraz w **termostat spalin**, który służy do wyłączenia kotła i wyłączenia dopływu spalin po wypaleniu paliwa. W przypadku podłączenia kotła do zbiorników akumulacyjnych termostat spalin steruje także pracą pompy w obiegu kotła. Zaletą regulacji i konstrukcji kotłów ATMOS jest to, że kotły pracują przy dobrym ciągu kominowym do 70 % mocy znamionowej nawet bez wentylatora.

Panel sterowania kotła z regulacją standardową (podstawowa wersja dla wszystkich produkowanych kotłów). Na panelu znajduje się wyłącznik główny, termostat zabezpieczający, termometr, termostat regulacyjny i termostat spalinowy.

Przepustnica kontrolna powietrza

Miarkownik ciągu FR 124

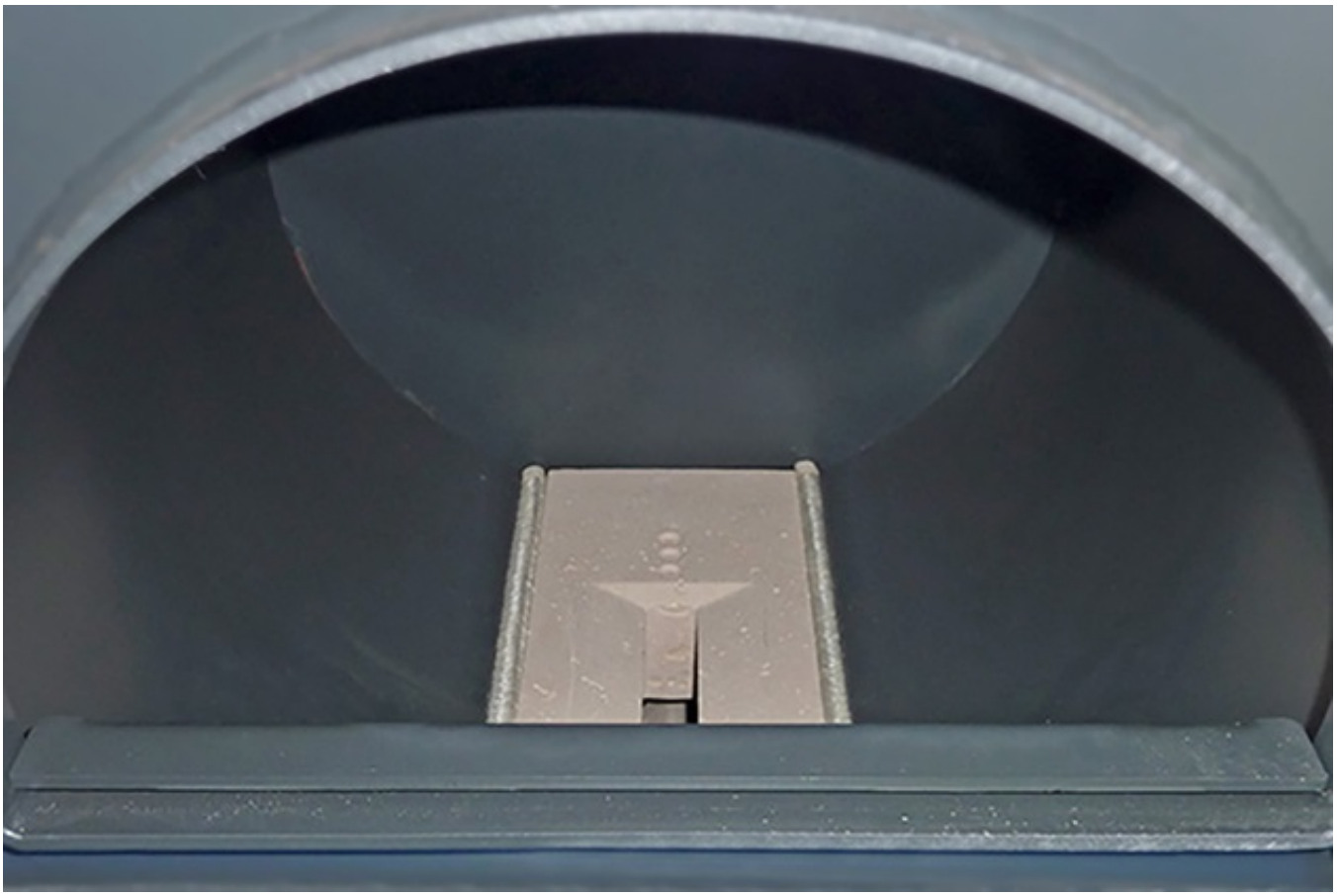

Górna komora zasypowa kotła

Wymiary górnej komory załadunkowej

Widok dolnej komory

Płomień w dolnej komorze spalania

Wentylator wyciągowy zmniejszający dymienie podczas załadunku

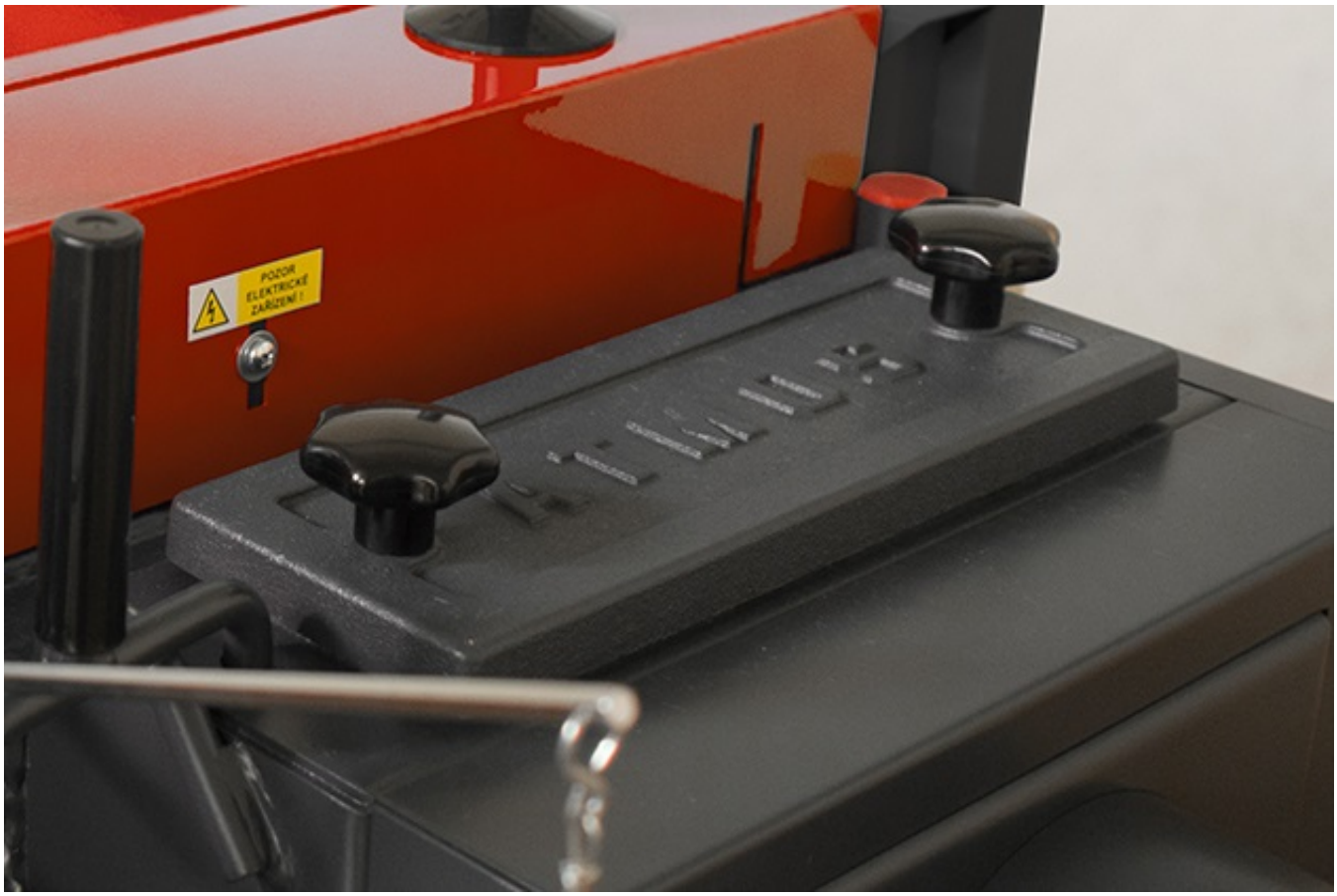

Pokrywa do czyszczenia kotła

Instalacja pieca na drewno ATMOS - jakie elementy są potrzebne?

Kotły zgazowujące drewno ATMOS muszą być zamontowane z zabezpieczeniem powrotu. Chodzi o to, aby za kotłem stworzyć obieg zawierający **LADDOMAT lub zawór termoregulacyjny**, co pozwala uzyskać minimalną temperaturę wody powrotnej do kotła na poziomie 65°C. Ten element wydłuża żywotność kotła, dzięki uniknięciu korozji spowodowanej zimnym powrotem wody. LADDOMAT nie tylko chroni piec ale również powoduje jego szybsze wygrzanie, ładuje bufor oraz zapewnia odbiór grawitacyjny w przypadku braku prądu. Aby ten układ pompowo-zabezpieczający działał prawidłowo potrzebny jest jeszcze **termostat spalinowy do załączania pompy LADDOMATU**.

Temperaturę na wyjściu z kotła powinniśmy utrzymywać w przedziale 80–90°C. Wszystkie kotły dostarczane są w wersji podstawowej z pętlą chłodzącą zabezpieczającą przed przegrzaniem. Aby jednak zadziałała ona tak jak powinna, potrzebny jest **upustowo-termiczny zawór bezpieczeństwa**.

Producent zaleca też instalację pieców ATMOS z **buforem akumulacyjnym** ciepłej wody grzewczej. Zastosowanie bufora nie tylko zmniejsza zużycie paliwa i zwiększa komfort ogrzewania, ale jest też wymagane jeśli chcemy uzyskać w Polsce dotację CZYSTE POWIETRZE na piec zgazowujący drewno. Pojemność zbiornika akumulacyjnego dobieramy według przelicznika min. 55 l / 1 kW mocy kotła.

Instalując piec ATMOS wraz z buforem i LADDOMATem użytkownik otrzymuje wydłużoną 3 letnią gwarancję na korpus kotła, zamiast standardowych 2 lat!

Bufor akumulacyjny

LADDOMAT

Termostat spalinowy do załączenia pompy LADDOMATU

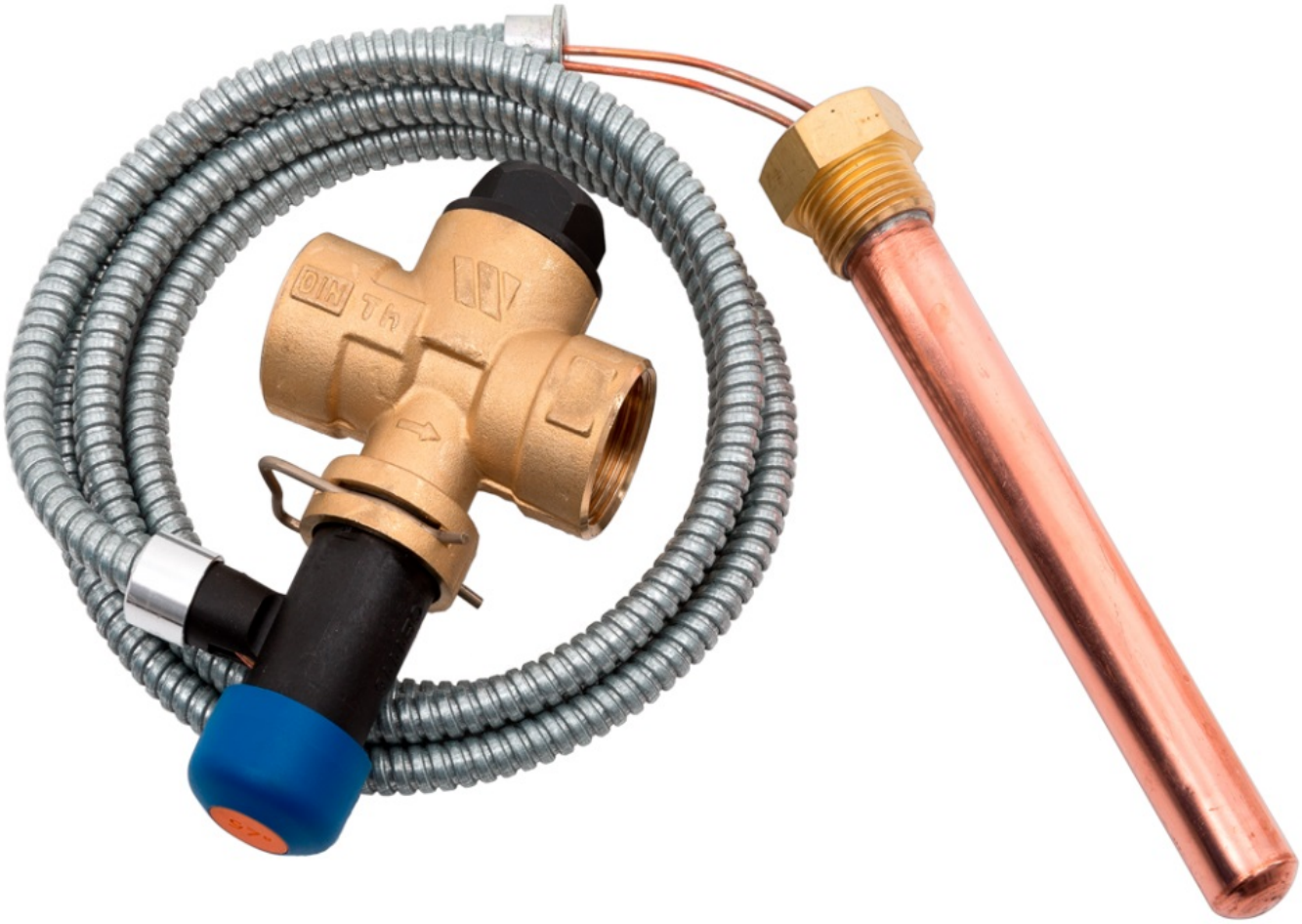

Zawór upustowy bezpieczeństwa

Wymiary i dane techniczne kotłów ATMOS z serii Dřevoplyn / Drewnogaz:

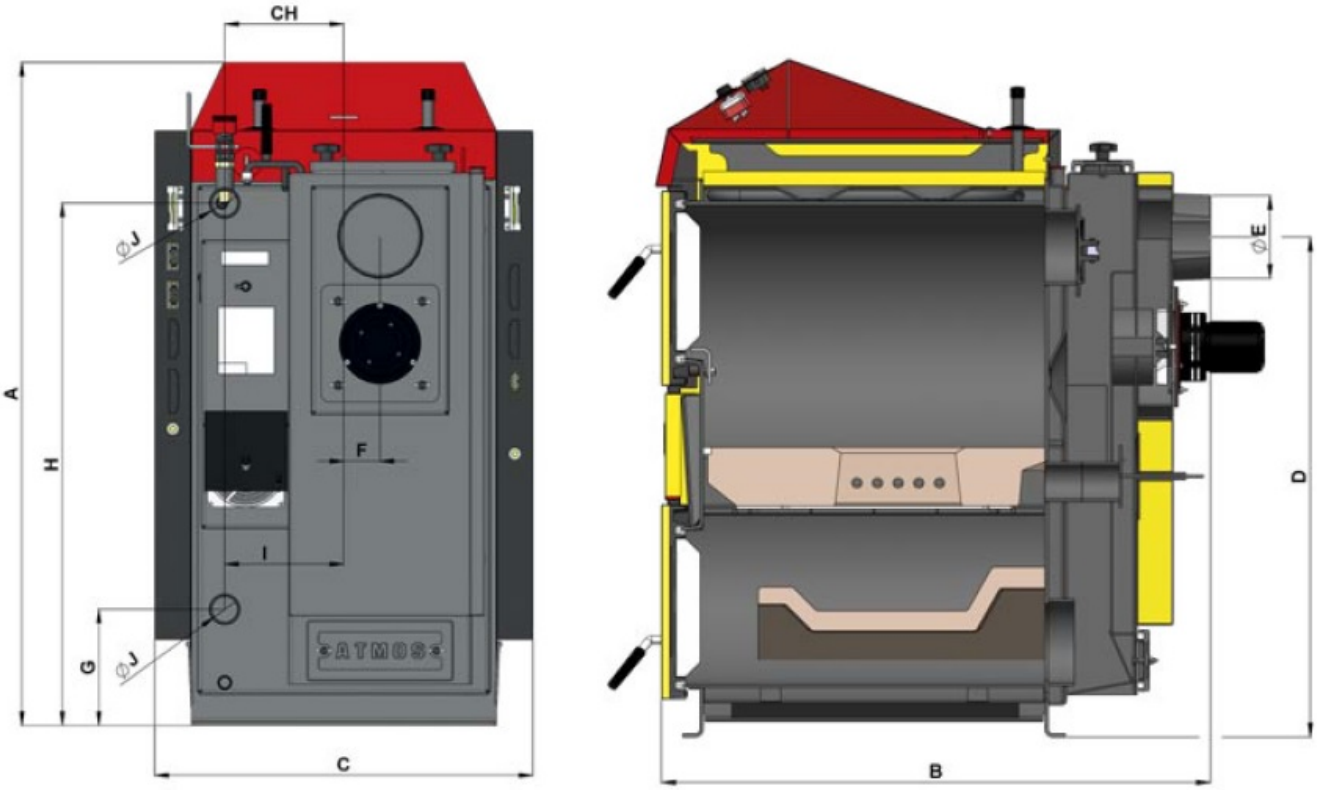

Wymiar	DC18S	DC22S	DC25S	DC30SX	DC32S	DC40SX	DC50S
A	1185	1185	1185	1185	1260	1260	1260
B	758	959	959	959	959	959	1160
C	675 *	675 *	675 *	675 *	678	678	678
D	874	874	874	874	950	950	950
E	150 (152)	150 (152)	150 (152)	150 (152)	150 (152)	150 (152)	150 (152)
F	65	65	65	65	69	69	69
G	208	208	208	208	185	185	185
H	933	933	933	933	1008	1008	1106
CH	212	212	212	212	256	256	256
I	212	212	212	212	256	256	256
J	6/4”	6/4”	6/4”	6/4”	6/4”	6/4”	2”

* szerokość kotła po demontażu bocznych elementów 555 mm

ATMOS TYP DREVOPLYN	DC18S	DC22S	DC25S	DC30SX	DC32S	DC40SX	DC50S
Moc kotła (kW)	20	22	27	30	35	40	49
Wymagany ciąg kominowy (Pa)	20	23	23	24	24	25	25
Waga kotła (kg)	285	324	325	332	366	368	433
Objętość wody w kotle (l)	45	58	58	58	80	80	89
Pojemność zasobnika na paliwo (dm³)	60	95	95	95	135	135	180
Maksymalna długość polan drewna (mm)	330	530	530	530	530	530	730
Zalecane paliwo	Suche drewno o wilgotności 12-20 % (wartości opałowej 15-18 MJ/kg) ⌀ 80-150 mm						

Minimalna temperatura wody powracającej	65°C						
Klasa kotła wg normy PN EN 303-5	5	5	5	5	5	5	4
Certyfikat ECODESIGN EU 2015/1189	Tak	Tak	Tak	Tak	Tak	Tak	Tak
Sprawność energetyczna	A+	A+	A+	A+	A+	A+	A+