Dane aktualne na dzień: 21-10-2026 22:00

Link do produktu: https://ecofido.pl/alpha-thermotec-psi-800-zbiornik-buforowy-bez-wezownicy-p-22.html

ALPHA THERMOTEC PSI 800 zbiornik buforowy bez wężownicy

Cena	**3 999,00 zł**
Dostępność	**Dostępny**
Numer katalogowy	**ALPHA_THERMOTEC_PSI_800**

Opis produktu

Bufor ALPHA THERMOTEC - magazyn dla Twojego źródła ciepła!

PSI 800 to niezawodny zbiornik buforowy niemieckiej firmy ALPHA THERMOTEC. Stosuje się go do współpracy z kotłami na paliwa stałe, pompami ciepła (bufor z wężownicą), kolektorami słonecznymi (bufor z wężownicą), wkładami kominkowymi, grzałkami elektrycznymi czy kotłami na prąd. **Bufor ciepła magazynuje nadmiar ciepła wytworzony przez urządzenie grzewcze, aby później oddać je do instalacji centralnego ogrzewania.** To pozwala uniknąć skoków temperatury wody grzewczej i zwiększyć efektywność energetyczną. Właściwa pojemność do współpracy z kotłami na paliwa stałe jest określana według przelicznika **minimum 55 l na 1 kW mocy kotła**.

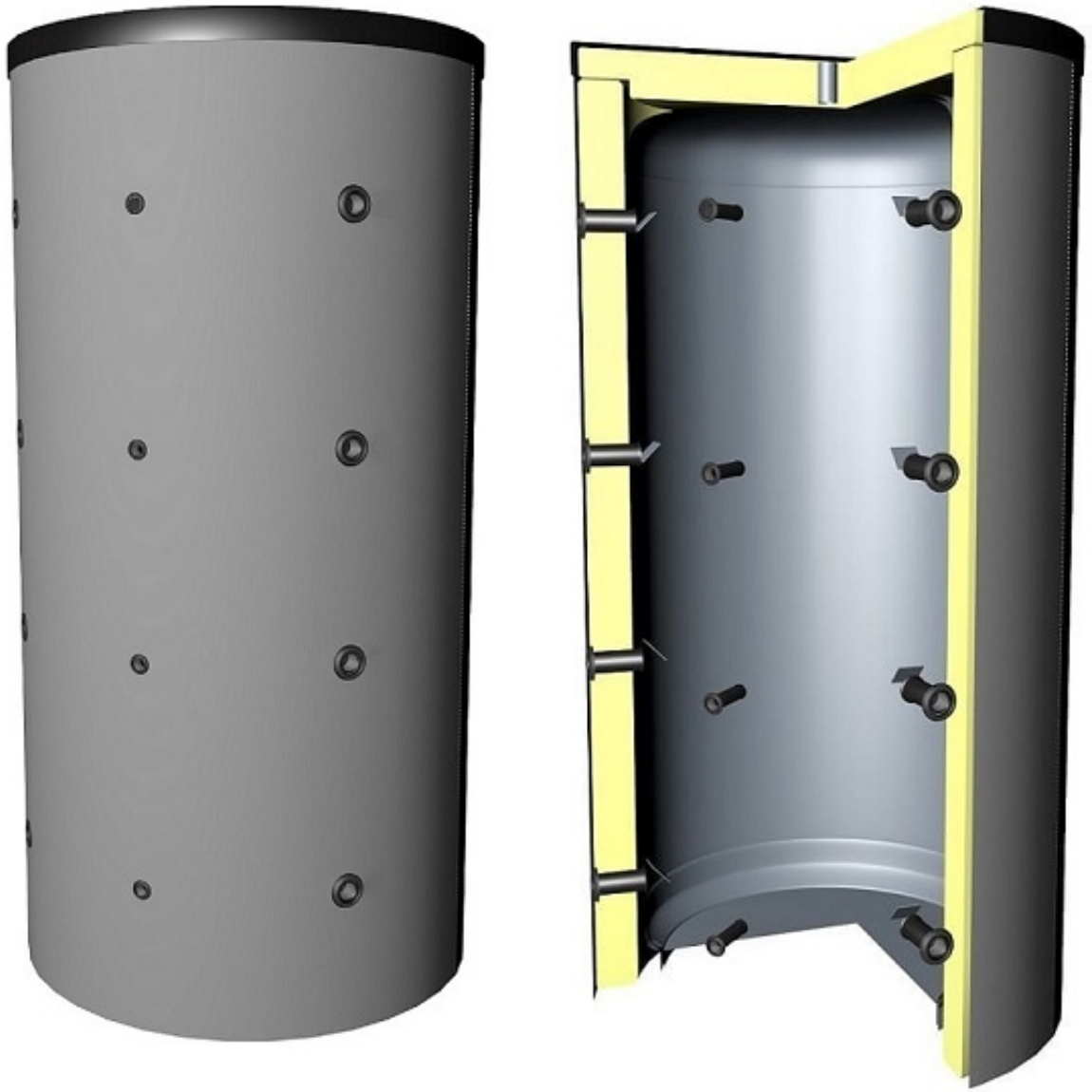

Jak wykonany jest zbiornik buforowy ALPHA?

Zbiornik wykonany jest **ze stali czarnej S235JRG2** (według DIN 4753). Wewnątrz zbiornik jest surowy, a na zewnątrz pokryty powłoką antykorozyjną. Konstrukcja zbiornika pozwala na podłączenie 4 grzałek elektrycznych o mocy od 1,4 kW do 12 kW (grzałki dostępne w opcji za dopłatą). Okres gwarancji na zbiornik akumulacyjny wynosi 24 miesiące od daty sprzedaży, lecz nie dłużej niż 36 miesięcy od daty produkcji.

Jak wykonana jest izolacja zbiornika buforowego ALPHA PSI ?

Bufor wyróżnia **izolacja miękka o grubości 100 mm**, którą można ściągnąć na czas montażu. **Aktualnie do niemieckich zbiorników ALPHA dodajemy polską izolację firmy FROST wykonaną w dwóch warstwach:** 1) włókniny poliestrowej oraz 2) pokrowca PCV z pianką PUR. Wszystkie warstwy są zespolone ze sobą. Warstwa górna (dekiel) występuje w formie nakładanej materiałowej "czapki" w kolorze szarym lub czarnym. Maskownice otworów wykonane są z kauczuku.

Jakie są wymiary i dane techniczne buforów ALPHA THERMOTEC PSI?

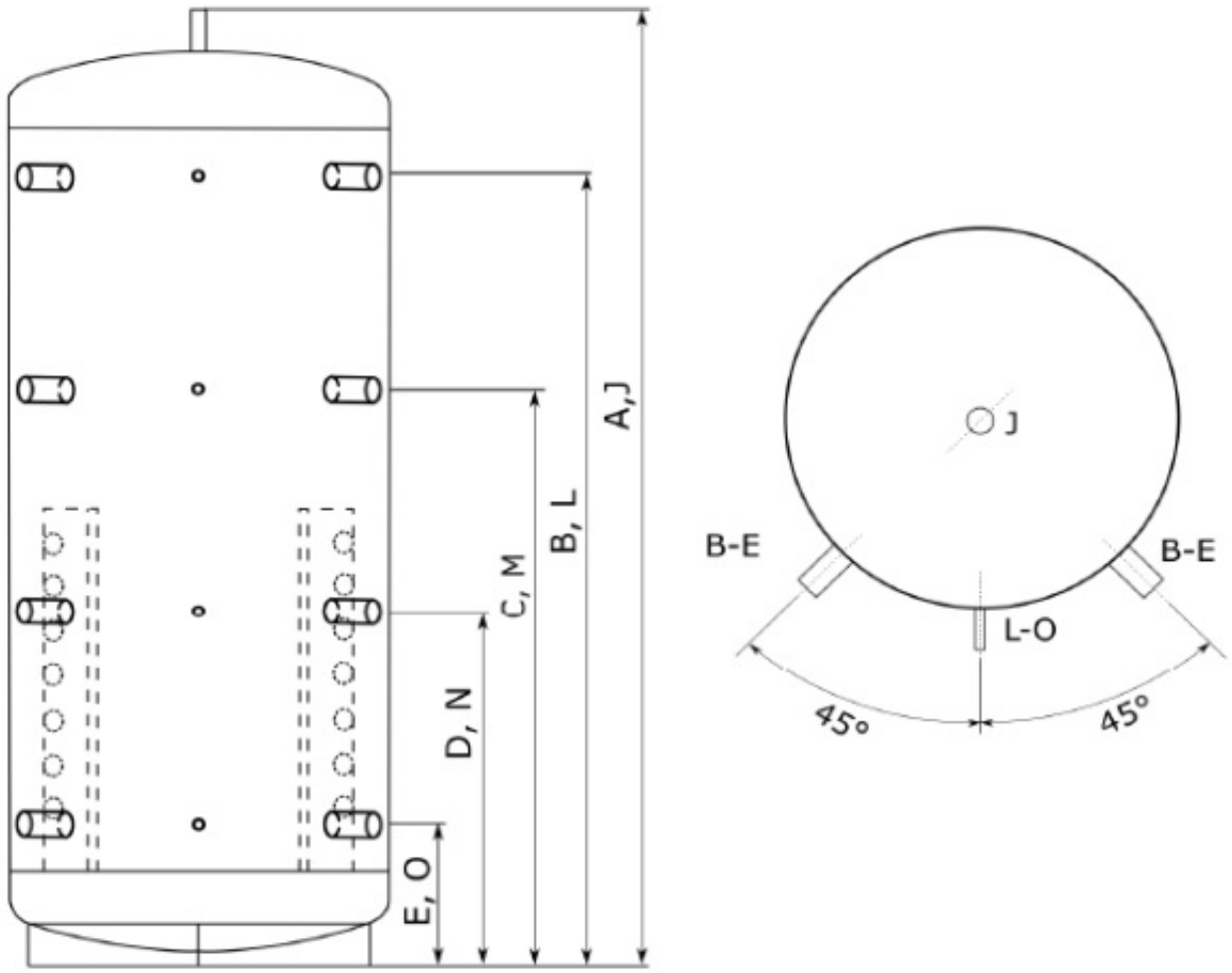

Zbiornik akumulacyjny PSI 300-2000

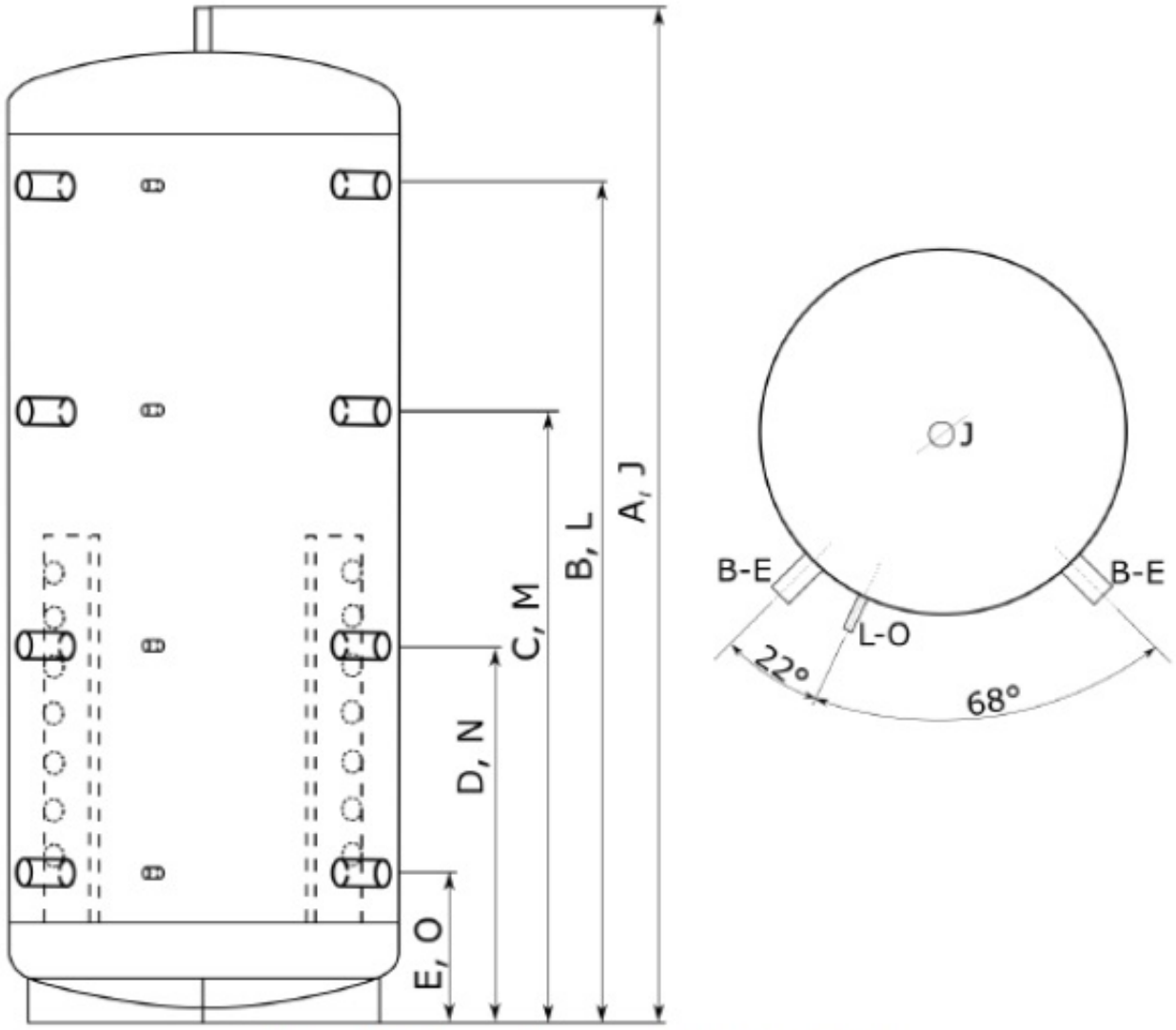

Zbiornik akumulacyjny PSI 2500-5000

Legenda	
A	Wysokość bez izolacji
B	Wejście czynnika grzewczego
C	Wejście czynnika grzewczego/-powrót
D	Wejście czynnika grzewczego/-powrót
E	Wyjście czynnika grzewczego
J	Gniazdo odpowietrznika
L	Przyłącze
M	Przyłącze
N	Przyłącze
O	Przyłącze
GW	Gwinty wewnętrzne

ALPHA PSI	500	600	800	1000	1500	2000	2500	3000	4000	5000
Pojemność (litry)	494	580	785	962	1420	1890	2400	2850	3850	4940
Max. ciśnienie	3									

robocze z biornika (bar)										
Max. temperatura pracy (°C)	95									
Waga bez izolacji (kg)	81	99	122	136	194	231	274	300	401	473
Średnica bez izolacji (mm)	650	700	790	790	1000	1150	1250	1250	1400	1600
Wymiar przechylający (mm)	1727	1680	1760	2080	2100	2150	2336	2629	2873	2919
A, J (mm)	1700	1620	1650	2020	2055	2070	2280	2580	2810	2800
B, L (mm)	1451	1365	1380	1695	1700	1700	1905	2205	2400	2340
C, M (mm)	997	985	1000	1235	1290	1240	1390	1600	1735	1715
D, N (mm)	643	605	620	755	765	780	870	985	1070	1090
E, O (mm)	239	225	240	295	320	315	355	375	405	460
B, C, D, E - złącza GW (cale)	1½							2		
L, M, N, O - złączki GW (cale)	½									
J - złącze GW (cale)	1½	1¼								
Izolacja (mm)	100									